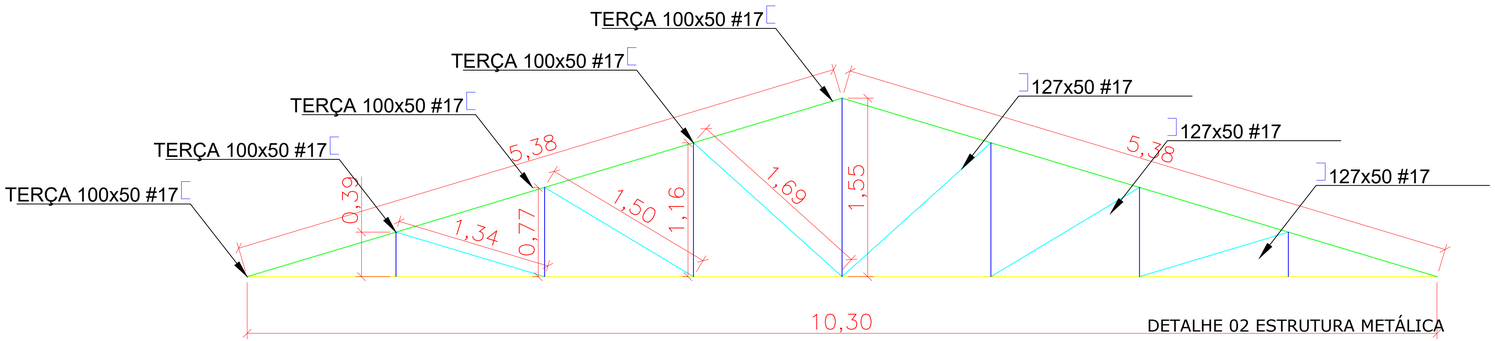

DETALHE 02 ESTRUTURA METÁLICA
ESC: 1/25

OBS. NOTA GERAL

- Conferir as medidas no local;
- Utilizar aço ASTM A36;
- Qualquer alteração nas espessuras das chapas e dos perfis sem consulta prévia ao calculista, poderá comprometer a segurança da estrutura;
- Os serviços devem ser executados segundo as normas da ABNT e ASTM obedecendo os procedimentos acima relacionados.

EMENDA DAS TERÇAS:

1-EMENDAR AS TERÇAS DURANTE A MONTAGEM, UNINDO AS BARRAS AO LONGO DO COMPRIMENTO DA COBERTURA;
2-NA EMENDA DAS BARRAS, SOLDAR AS PEÇAS EM TODO CONTORNO DE CONTATO, POR DENTRO E PELO LADO DE FORA DO PERFIL;
3-DEVERÁ SER DEIXADA UMA SOBRESPESSURA DE 1,0mm DA SOLDA EM RELAÇÃO À CHAPA DA TERÇA.

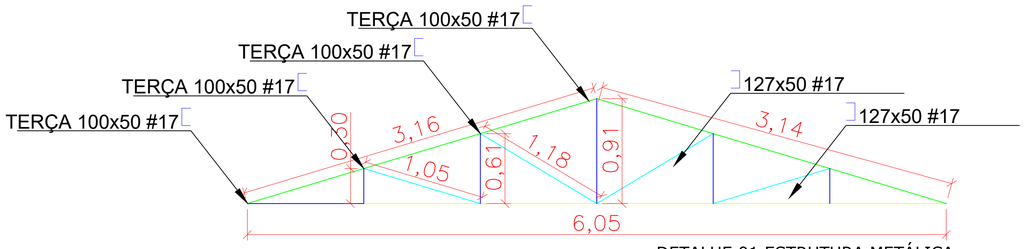

DETALHE 01 ESTRUTURA METÁLICA
ESC: 1/25

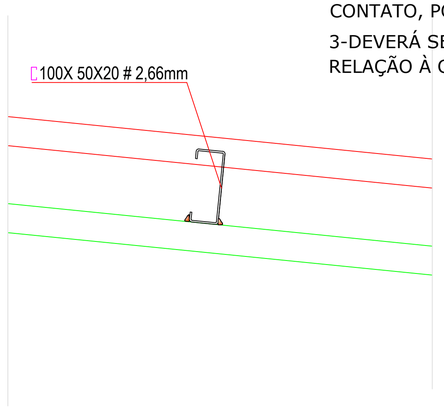

DET. FIXAÇÃO TERÇA

SEM ESCALA

ESTRUTURA METÁLICA COBERTURA (TESOURA E TERÇAS)

Grupo 01	L (m)	Perfil	Peso (kg/m)	Total (kg)	Quantidade	(KG) TOTAL	fy (kgf/cm²)	fu (kgf/cm²)
BANZO INFERIOR	5,04	URCD - 127 x 50 x 17 x 2.28 x 4.40	4,4	22,18	5,00	110,88	2500	4000
BANZO SUPERIOR	6,32	URCD - 127 x 50 x 17 x 2.28 x 4.40	4,4	27,81	5,00	139,04	2500	4000
DIAGONAIS	4,46	URCD - 127 x 50 x 17 x 2.28 x 4.40	4,4	19,62	5,00	98,12	2500	4000
MONTANTES	2,72	URCD - 127 x 50 x 17 x 2.28 x 4.40	4,4	11,97	5,00	59,84	2500	4000
TERÇAS	19,4	URCD - 100x 50 x 17 x 2.66 x 4.51	4,51	87,49	6,00	524,96	2500	4000
					TOTAL KG	932,84		

Grupo 02	L (m)	Perfil	Peso (kg/m)	Total (kg)	Quantidade	(KG) TOTAL	fy (kgf/cm²)	fu (kgf/cm²)
BANZO INFERIOR	10,3	URCD - 127 x 50 x 17 x 2.28 x 4.40	4,4	45,32	8,00	362,56	2500	4000
BANZO SUPERIOR	10,76	URCD - 127 x 50 x 17 x 2.28 x 4.40	4,4	47,34	8,00	378,75	2500	4000
DIAGONAIS	9,06	URCD - 127 x 50 x 17 x 2.28 x 4.40	4,4	39,86	8,00	318,91	2500	4000
MONTANTES	6,19	URCD - 127 x 50 x 17 x 2.28 x 4.40	4,4	27,24	8,00	217,89	2500	4000
TERÇAS	31,5	URCD - 100x 50 x 17 x 2.66 x 4.51	4,51	142,07	10,00	1420,65	2500	4000
					TOTAL KG	2698,76		

TABELA PERFIL METÁLICO
SEM ESCALA

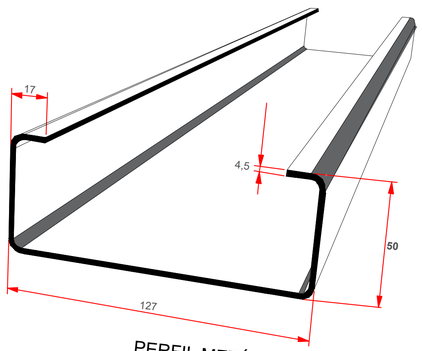

PERFIL METÁLICO 01
SEM ESCALA

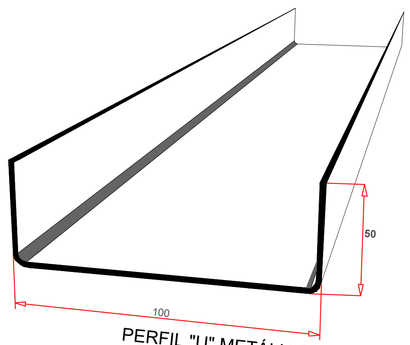

PERFIL "U" METÁLICO 02
SEM ESCALA

PREFEITURA:

CORPO DE BOMBEIROS MILITAR:

ESTRUTURA METÁLICA
AMBULATÓRIO

AVENIDA RIO DE JANEIRO, QUADRA 326, CENTRO - GURUPI/TO

PROPRIETÁRIO (A): FUNDAÇÃO UNIRG
CNPJ: 01.210.830/0001-06

RESPONSÁVEL TÉCNICO: ENGENHEIRO CIVIL: ELIZALDO FERREIRA COELHO FILHO
CREA: 1014038022D-GO

CONTEÚDO DESTA PRANCHA:
ÁREA DO TERRENO:
DETALHE 01 - 02
DETALHE DE FIXAÇÃO
TABELA PERFIL METÁLICO
PERFIL METÁLICO

ÁREAS:
1.835,27 m²

PRANCHA:
1/1

AUTOR DO PROJETO: GEOVANIO AMORIM 63 98443-1317

DATA: JUNHO/2022

ESCALA: INDICADAS